catalog
2025

M&S GRUSECK GMBH

TRISCAR

Spezialtiefbau

Foundation Drilling

www.msgruseck.de

2025

MADE IN GERMANY

TRISCAR

A brand of M&S GRUSECK GMBH

Inhalt/ Content

Das Unternehmen Our Company	3 - 5
Wechselstollen Quick Change Tools	6 - 8
Anschweißstollen Weld-on Bars	9 - 11
Anschweißzähne Weld-on Teeth	12-15
Flachzähne Flat Teeth	16 - 17
Schlitzwandfräszähne Trench Wall Cutter Tools	18 - 20
Bohrrohrverschraubungen Casing Screws	21 - 23
Verschleißleisten Wear Bars	24
Rundschaftmeißel und Halter - TRISCAR Conicals and Holders - TRISCAR	25 - 27
Installations - / Austreibewerkzeuge Installation- / Removal Punches and Pullers	28

Das Portrait
The Portrait

Die M&S Gruseck GmbH ist Hersteller von Werkzeugen und Verschleißteilen für die Bereiche Recycling, Spezialtiefbau, Straßenbau, Forstmulcher und Agrartechnik.
Neben diesen Komponenten fertigt das Unternehmen weitere Produkte für diverse Märkte und Anwendungen. Hierzu zählen unter anderem Siebtrommeln sowie stationäre Siebanlagen, Rohrleitungsbau, Tank- und Behälterbau, sowie Maschinen- und Anlagenbau im Allgemeinen.
Das Unternehmen verfügt derzeit über zwei Fertigungsstandorte, in denen sowohl die Werkzeugfertigung, der Maschinenbau sowie die Anarbeitung und Qualitätskontrolle lokalisiert sind. Die M&S Gruseck GmbH erfüllt die Qualitätsansprüche „Made in Germany".
In Kooperation mit ihren langjährigen Partnern werden die Produkte, das Know-How sowie die Fertigungstiefe stetig weiterentwickelt. Seit Firmengründung im Jahr 2003 und dem sukzessiven Aufbau des Unternehmens ist dieses nun mittlerweile in den oben genannten Märkten etabliert und vertreibt seine Produkte und Dienstleistungen weltweit.

M&S Gruseck GmbH is a manufacturer of tools and wear parts for the sectors recycling, foundation drilling, road milling, forestry mulchers and agriculture.
In addition to these components, the company also fabricates products for various other markets and applications. This includes screen drums, as well as stationary screening plants, pipeline construction, tank and container construction and general engineering.
The company currently has two production sites, where tool production, engineering, as well as processing and quality control are located.
M&S Gruseck GmbH meets the quality requirements "Made in Germany".
In cooperation with its long-term partners, the products, the know-how and the vertical range of manufacture have continuously improved. Since the company's foundation in 2003, it has established itself in the fields mentioned above and is now selling its products and services all over the world.

TRISCAR
A brand of M&S GRUSECK GMBH

MADE IN GERMANY

Eigenfertigung
In-House Production

Die M&S Gruseck GmbH ist mit Ihren Produkten für den Bereich Spezialtiefbau, Ihr kompetenter Partner für jegliche Bohraufgaben.
Hohe Qualität, ein breites Portfolio an Standardwerkzeugen sowie eine große Flexibilität für Sonderlösungen - **MADE IN GERMANY**.
Gute Beratung- selbstverständlich auch vor Ort, individuell angepasst auf Ihre Baustelle, eine faire Preisstrategie und Werkzeuge für lange Standzeiten sorgen für einen hohen, wirtschaftlichen Vorteil für Sie als Kunde.
Die Produktpalette umfasst unter anderem Wechselstollen, Anschweißstollen- und Zähne, Flachzähne, Schlitzwandzähne, Rundschaftmeißel, entsprechende Halter, Bohrrohrverschraubungen, und Verschleißschutzleisten.
Dieser Katalog gewährt Ihnen einen Einblick in unsere Produkte - hergestellt in Kippenheim, Deutschland. Unser Portfolio wird stetg weiterentwickelt, daher freuen wir uns auf Ihre Anfrage, auch wenn die gesuchte Lösung noch nicht in unserem Katalog zu finden ist.

M&S Gruseck GmbH is your competent partner for all drilling jobs.
High quality, a broad portfolio of standard tools and great flexibility for special solutions - **MADE IN GERMANY**.
Good advice - of course also on site, individually adapted to your job, a fair price strategy and tools for long service life and less downtime, will ensure a high, economic advantage for you as a customer.
The product range includes Quick Change Bars, Weld on Bars- & Teeth, Flateeth, Wall Cutter Tools, Conicals, corresponding Holders, Casing Screws and Wear Protection Strips.
This catalog gives you an insight into our products - all manufactured in Kippenheim, Germany.
Our portfolio is constantly evolving, so we look forward to your inquiry, even if the solution you are looking for is not yet in our catalog.

Höchste Produktivität
Highest productivity

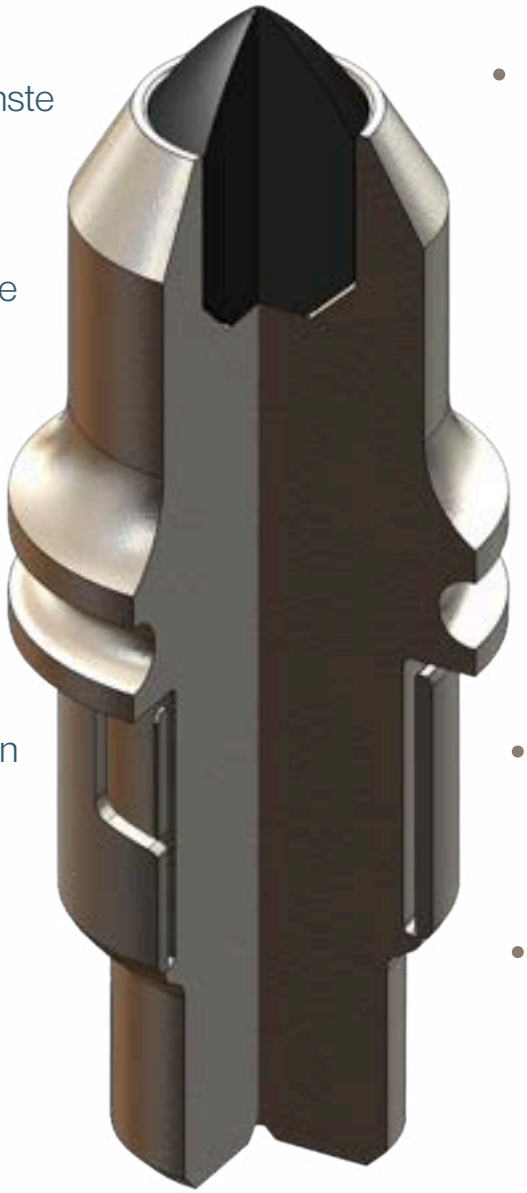

- Hartmetallsorten für höchste Herausforderungen
- 360° Lötung für maximale Lotverbindung
- Hohe Kopfhärte gegen Abrasion
- Breiter Bund für optimalen Halterschutz
- Hochwertige Komponenten für lange Standzeiten

- Carbide grades for most challenging applications
- 360° brazing for maximum braze coverage
- High Head-hardness protects against abrasion
- Wide collar for optimal holder protection
- Durable components for long service life and less downtime

MADE IN GERMANY

TRISCAR

A brand of M&S GRUSECK GMBH

MS39
MS090.001.023.00

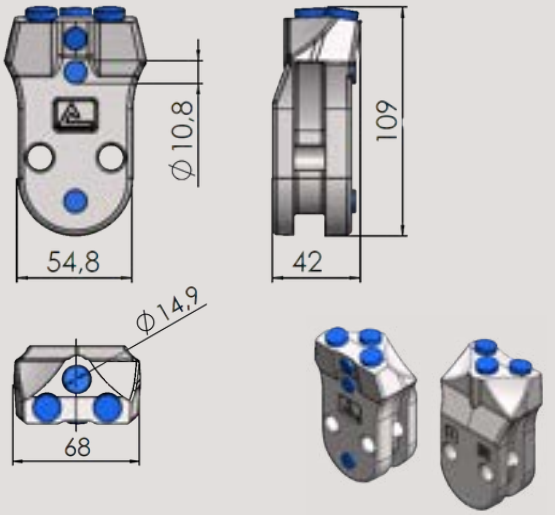

MS39R
MS090.001.022.00

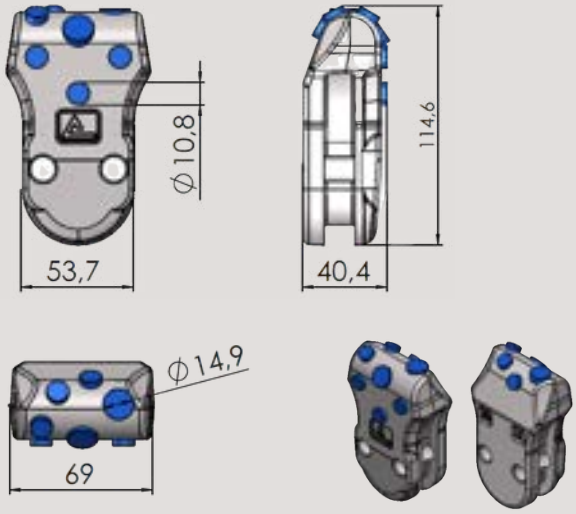

MS46
MS090.001.062.00

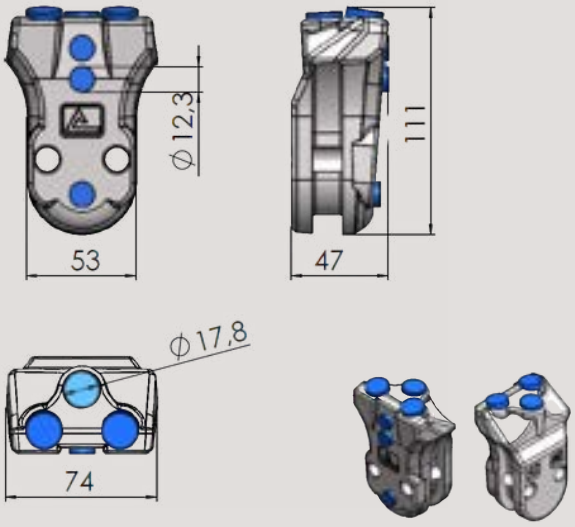

MS46R
MS090.001.083.00

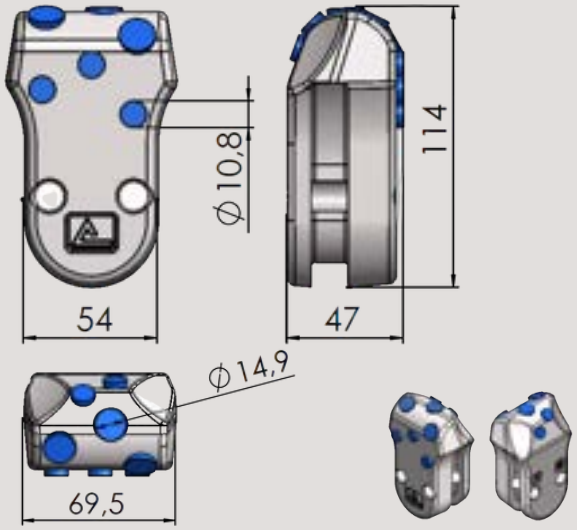

PINS
(werden mitgeliefert / included with each Tool)

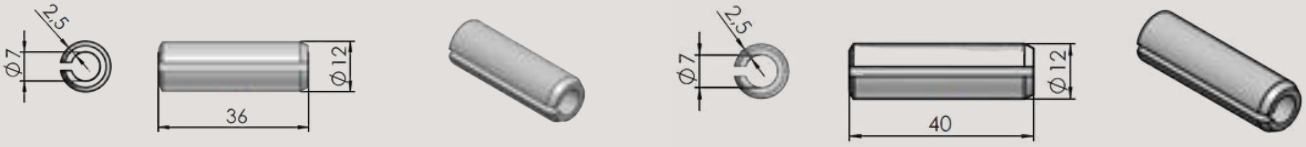

MS52R
MS090.001.082.00

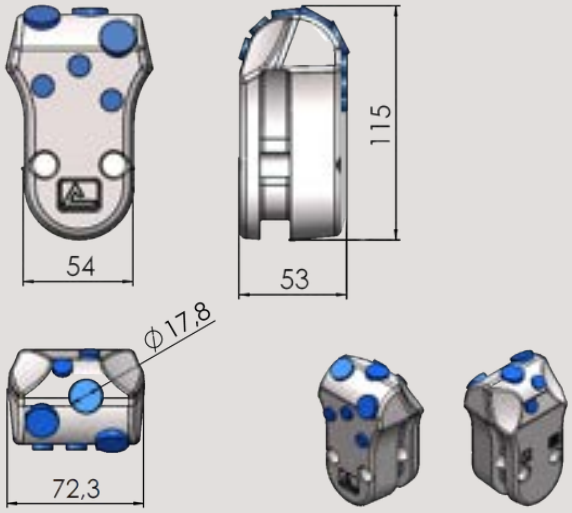

MS20
MS090.001.026.00

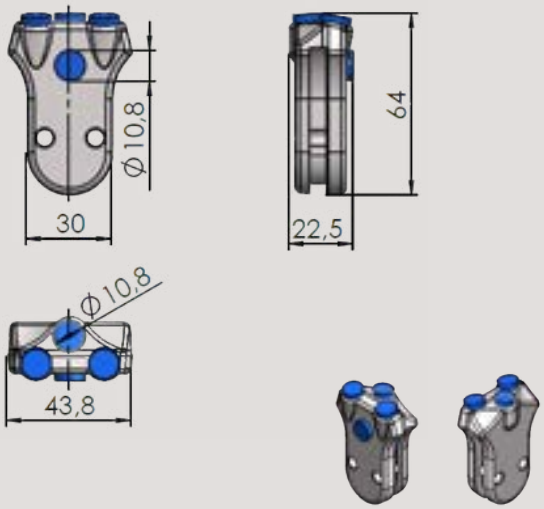

MSH39-52
MS090.002.002.00

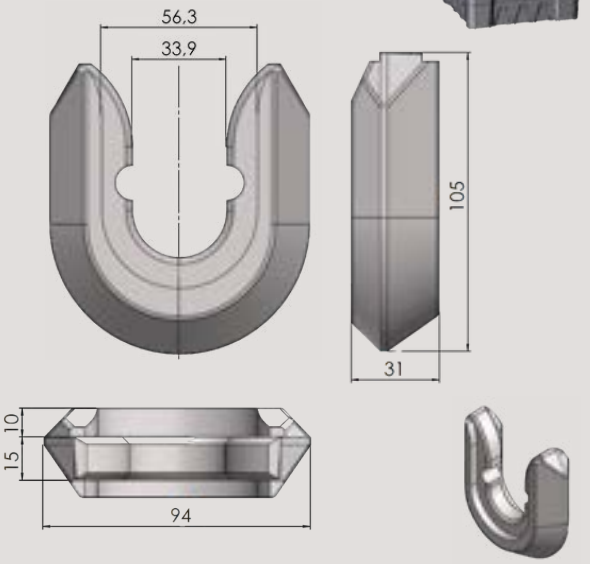

MSH20
MS090.002.003.00

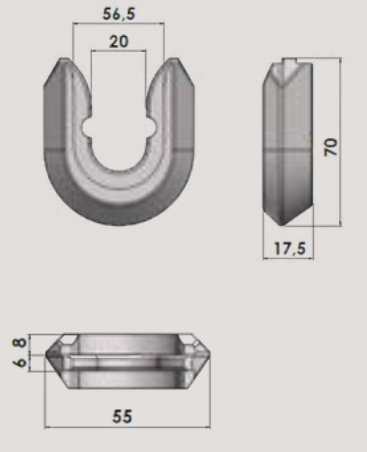

PINS
(werden mitgeliefert / included with each Tool)

MS63
MS090.001.075.00

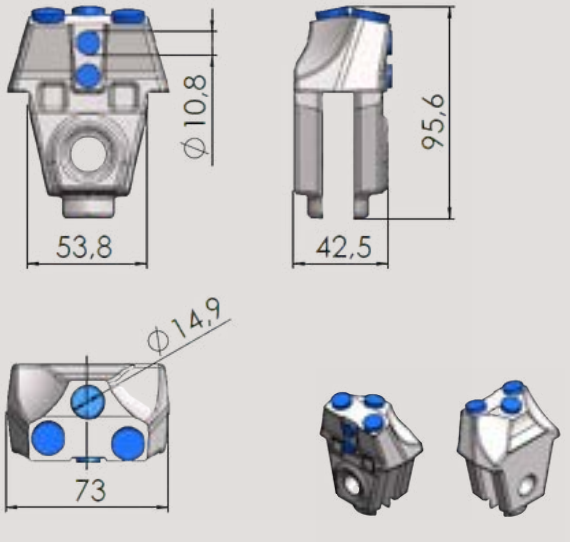

MS65
MS090.001.036.00

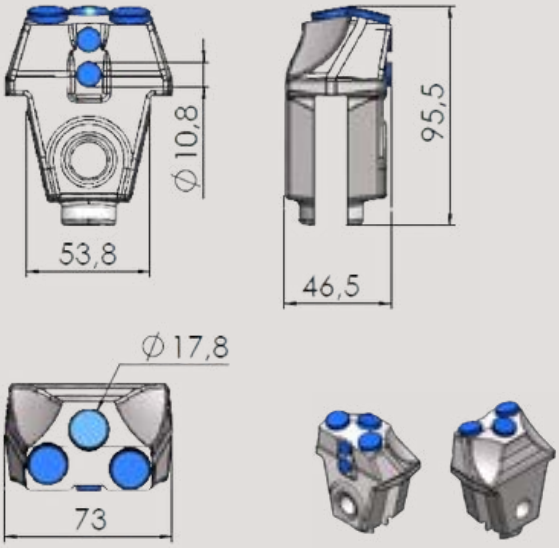

MS67
MS090.001.042.00

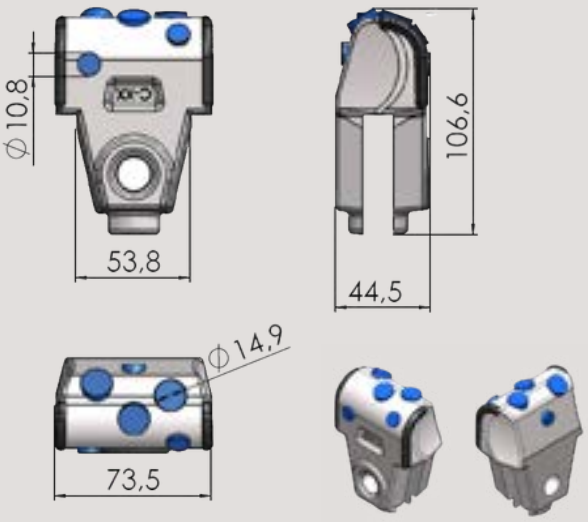

MSH07
MS090.002.001.00

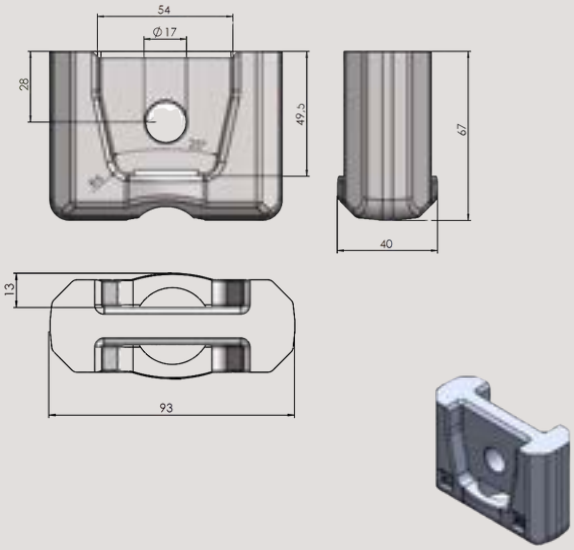

PINS
(werden mitgeliefert / included with each Tool)

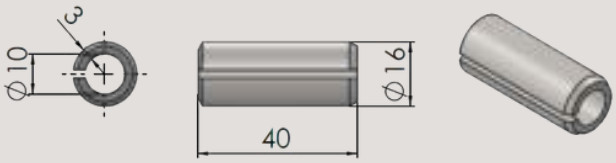

MS24
MS0030.231.00

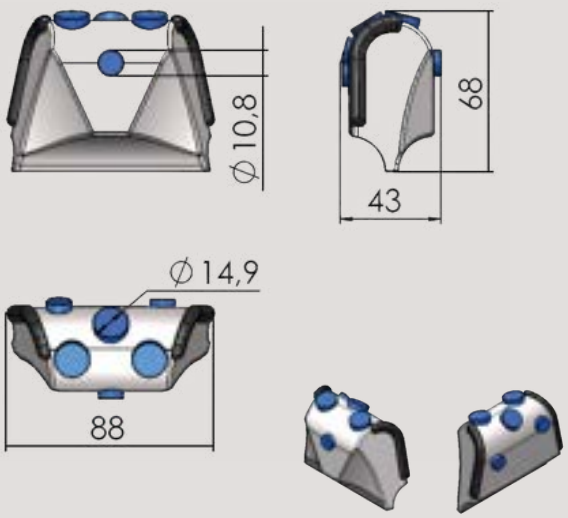

MS24-7
MS0030.232.00

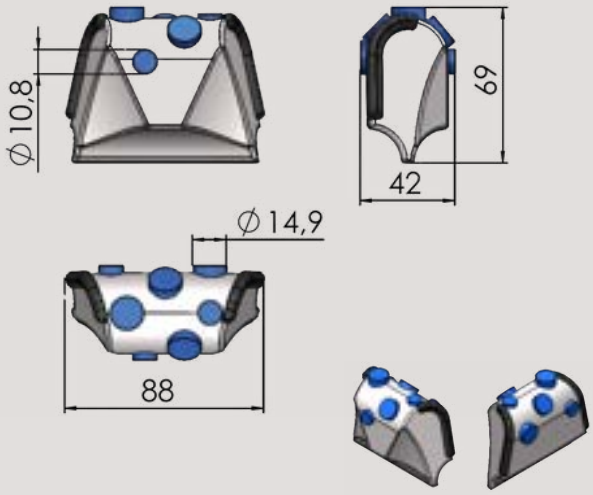

MS24-8
MS0030.602.00

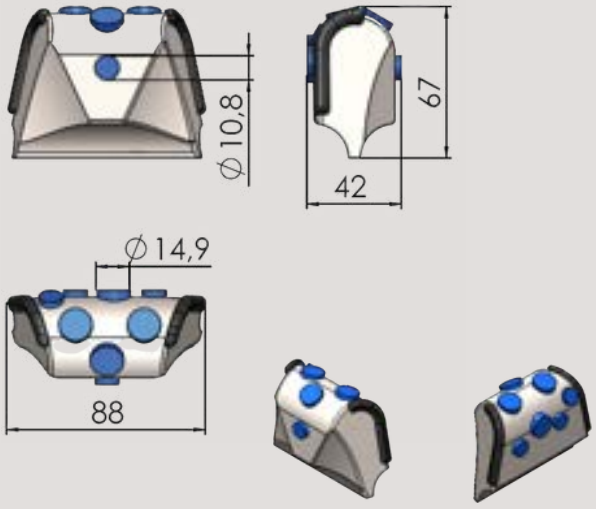

MS24-8B
MS0030.442.00

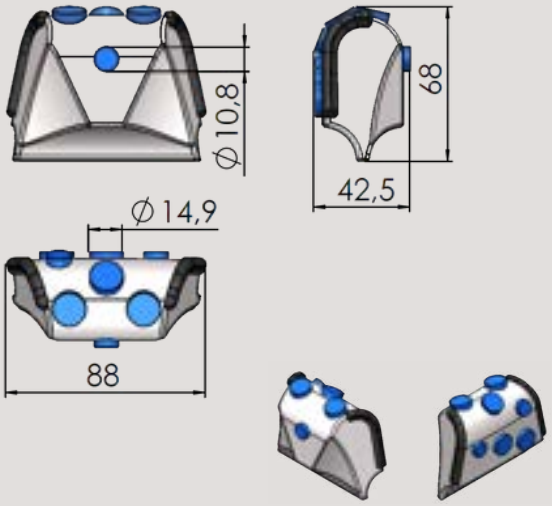

MS01
MS0030.233.00

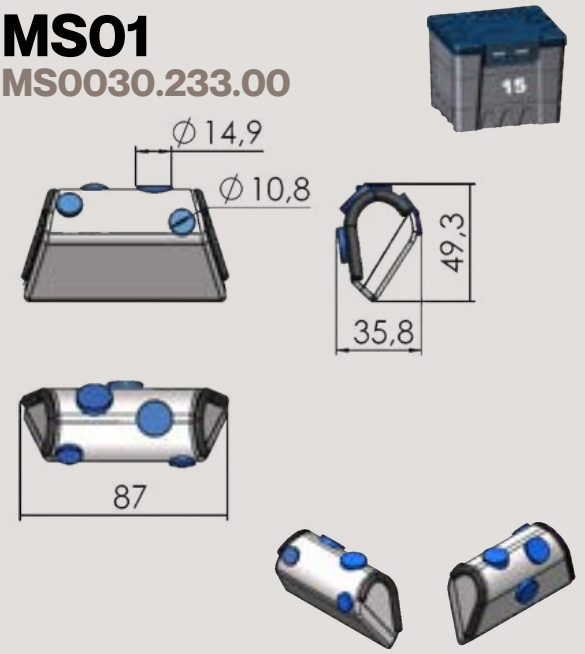

MS04
MS0030.230.00

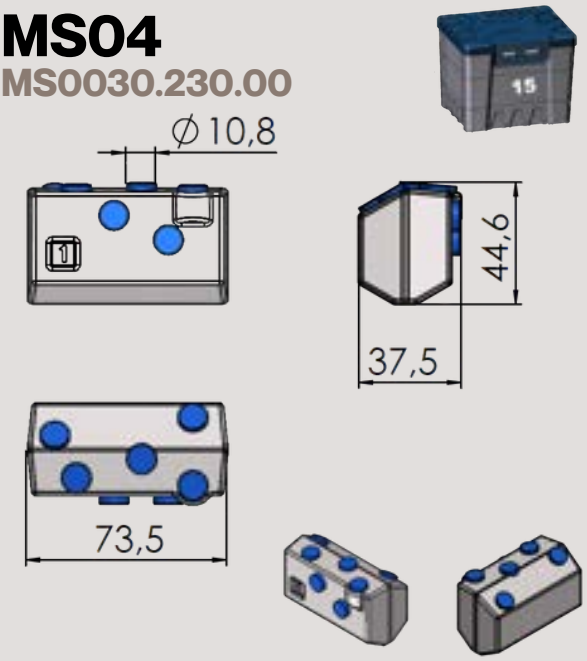

MS10
MS0030.234.00

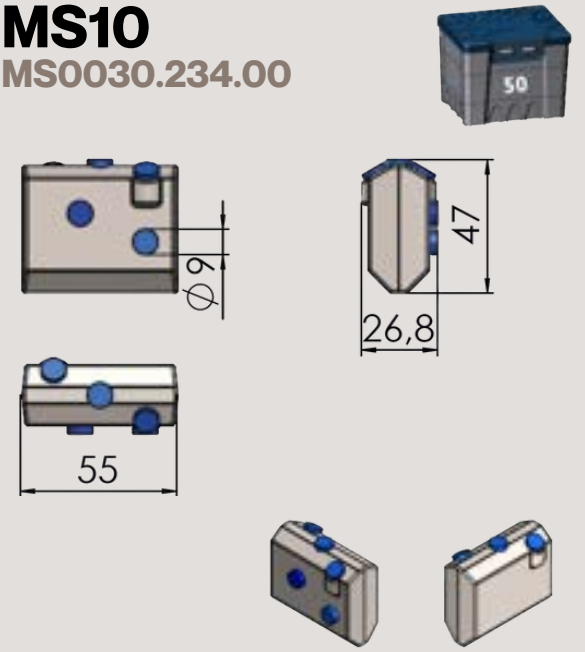

MS13
MS0030.235.00

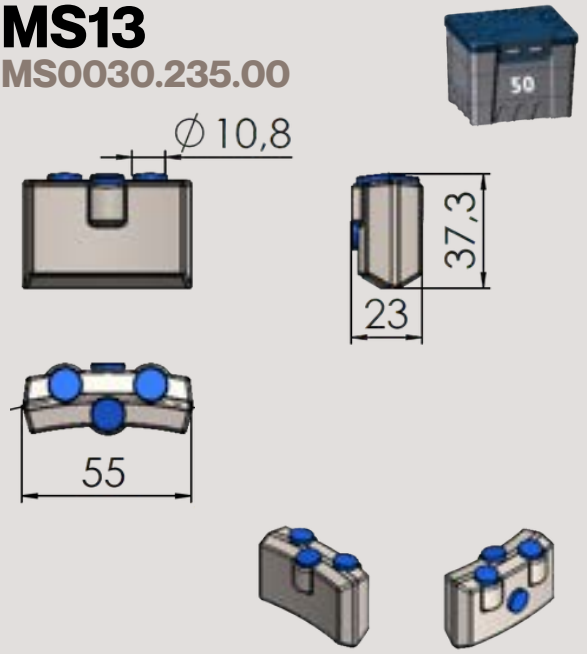

MS26
MS090.001.024.00

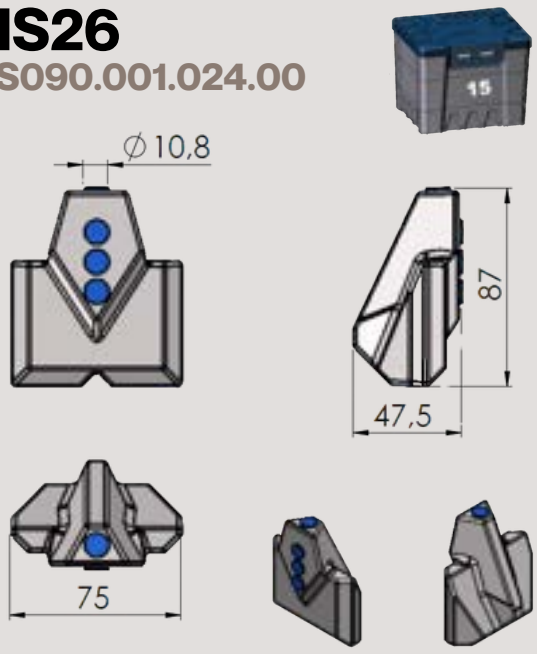

MS26-2
MS090.001.027.00

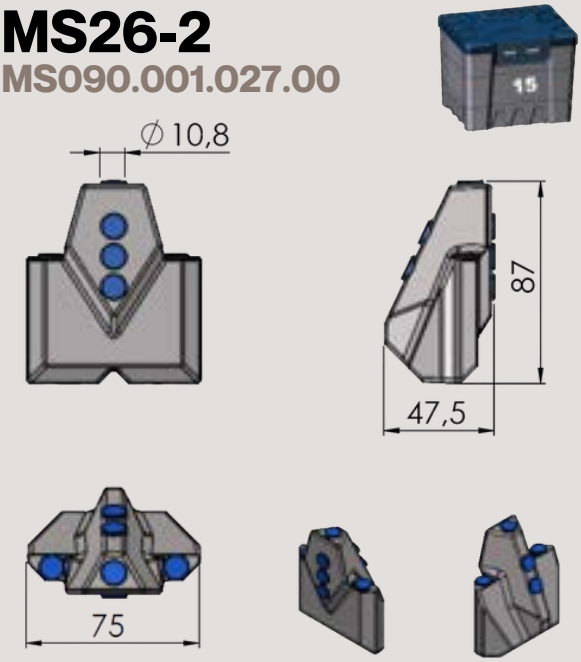

MS28
MS090.001.058.00

MS327
MS090.001.038.00

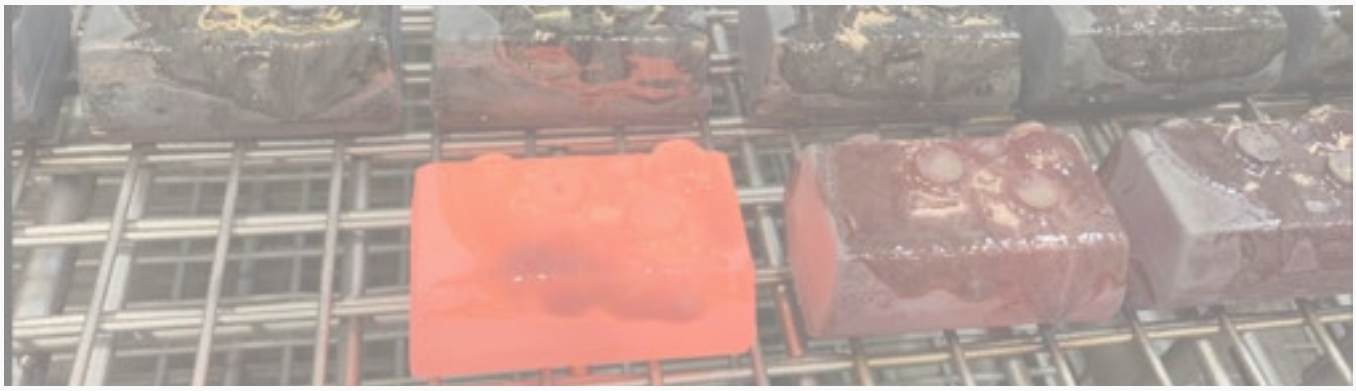

MS-AN001
MS090.001.309.00

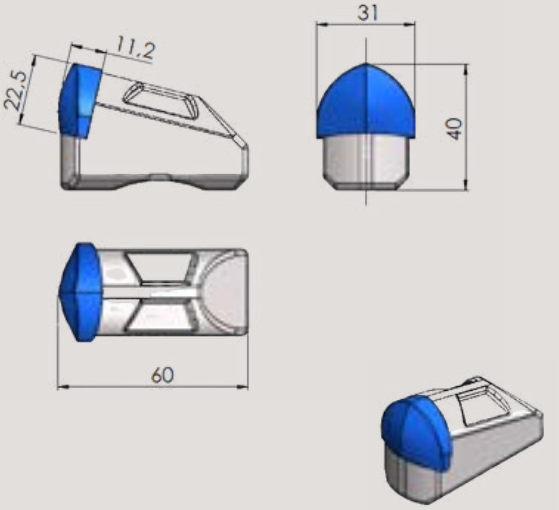

MS-25G
MS090.001.301.00

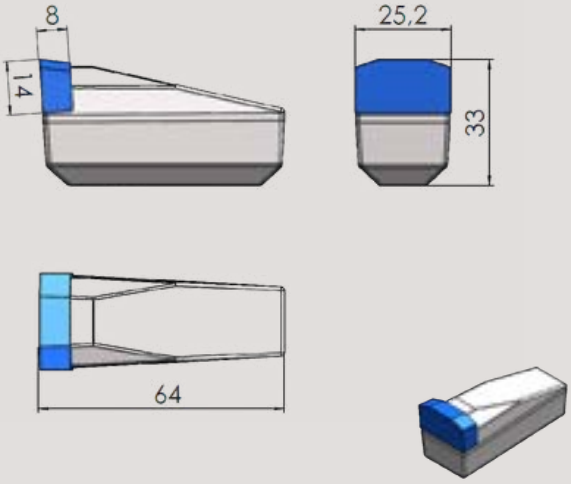

MS-25R
MS0030.187.00

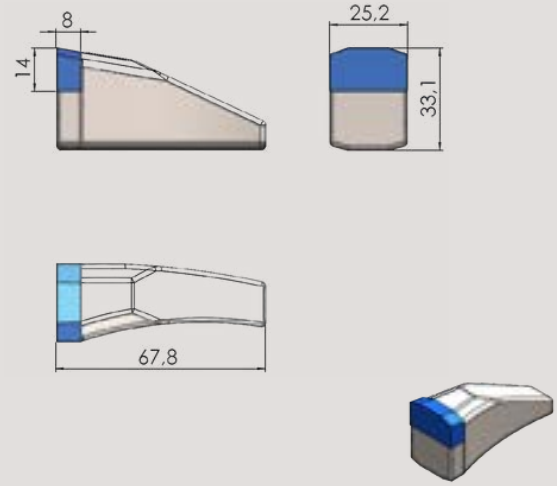

MS-25L
MS0030.186.00

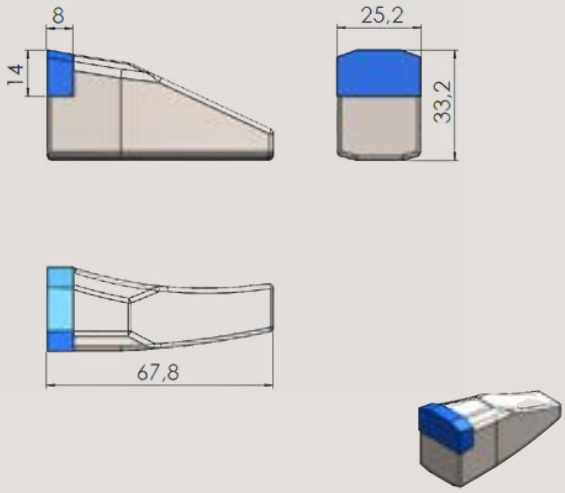

MS-DT50
MS090.001.306.00

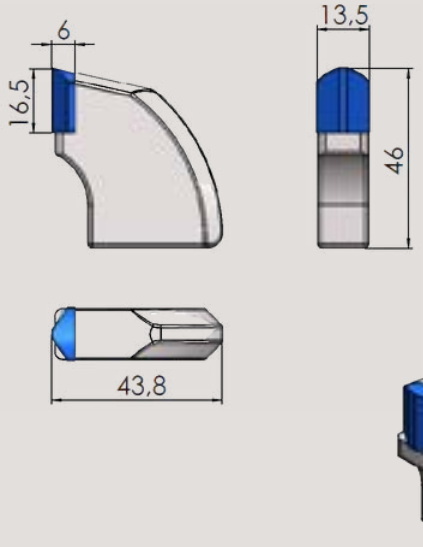

MS-DT87
MS090.001.300.00

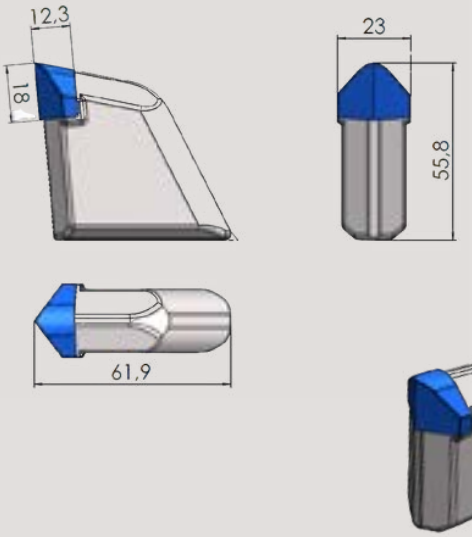

MS-RT1
MS090.001.303.00

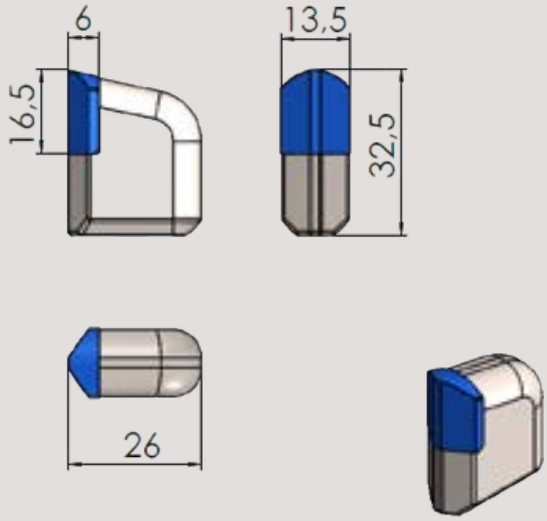

MS-RT2
MS090.001.304.00

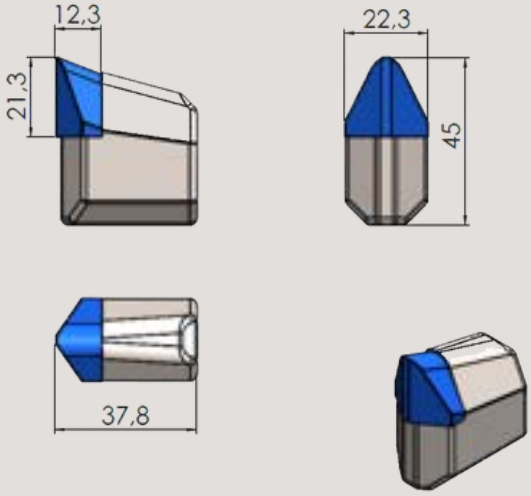

MS96
MS090.001.021.00

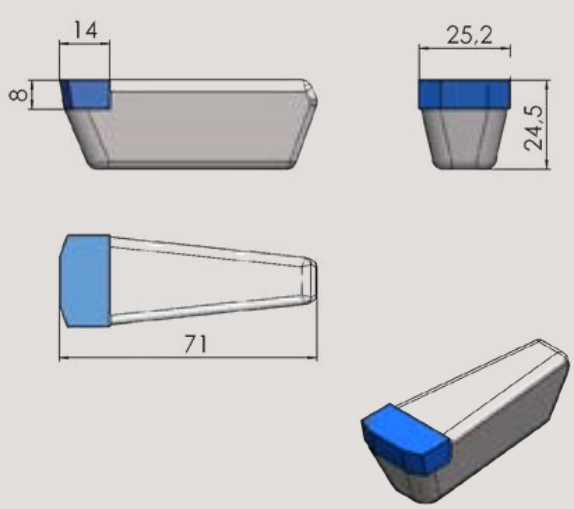

MS19
MS0030.009.00

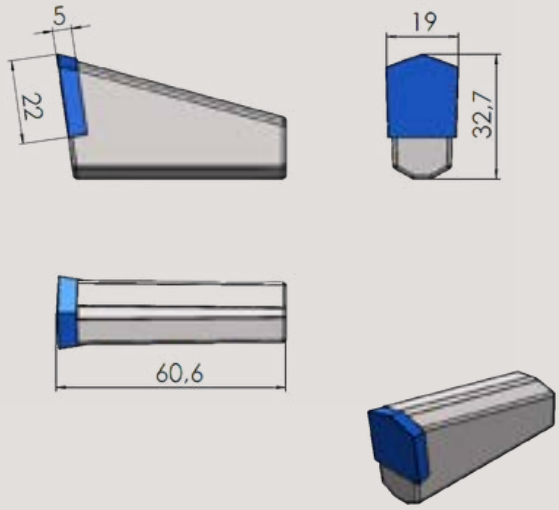

MS31
MS0013.108.00

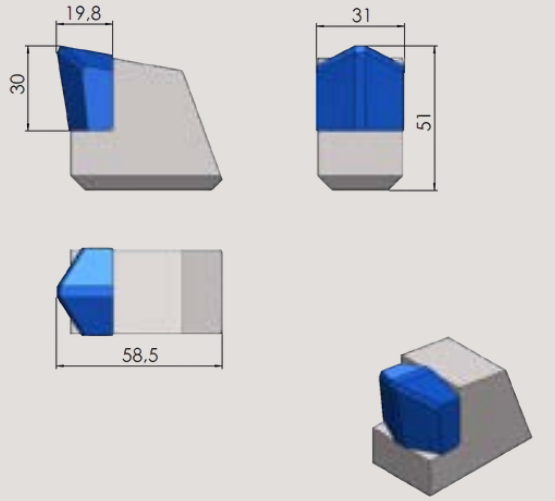

MS38
MS0013.121.00

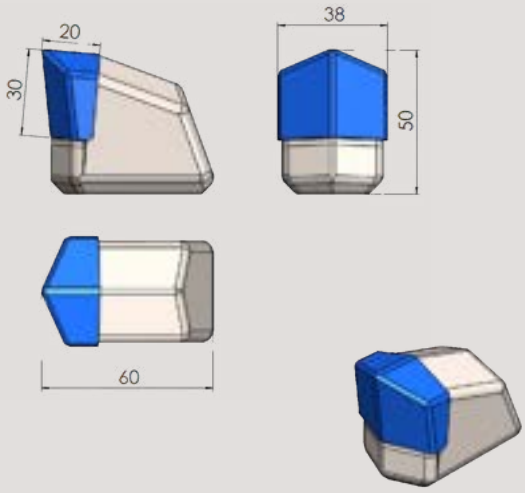

MS-BR1
MS090.001.302.00

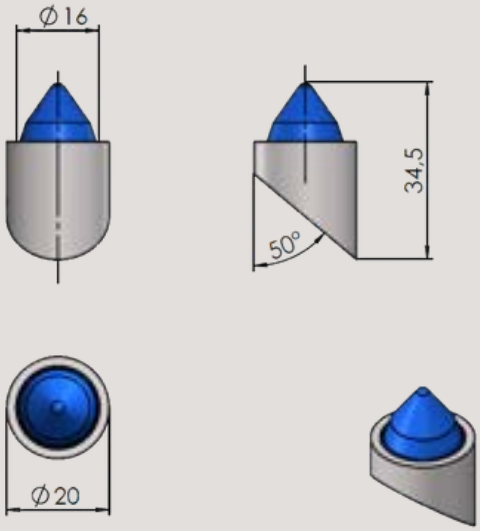

MS-BR2
MS111.015.013.00

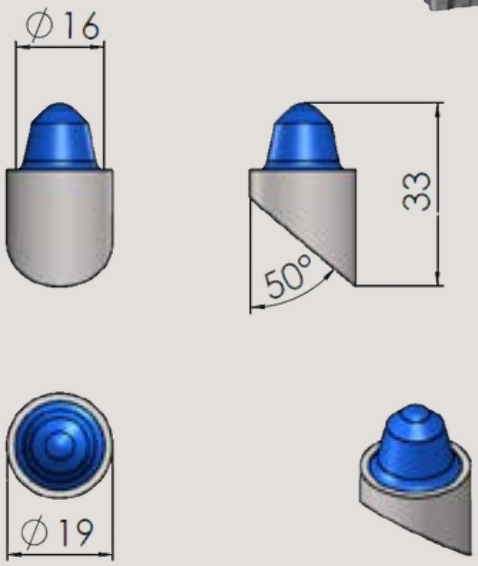

MS-BR3
MS090.001.305.00

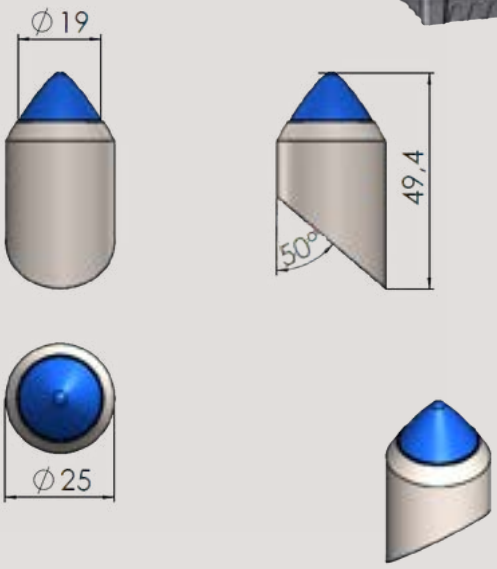

MS-BR4
MS090.001.308.00

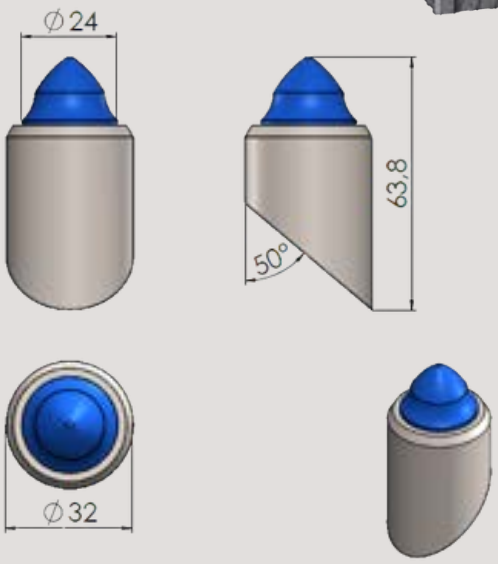

MS-FZ80
MS0030.651.00

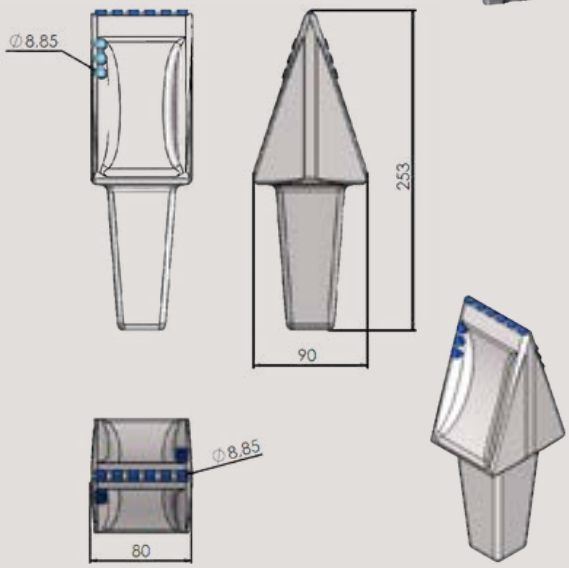

MS-FZ80 Holder
MS111.010.015.00

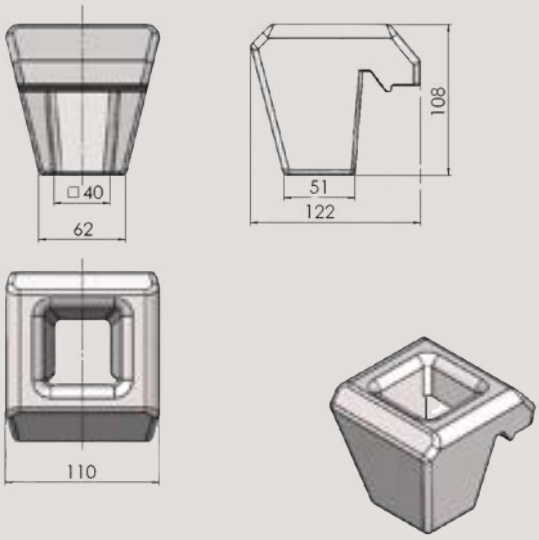

MS-FZ80 Screw
MS111.010.016.00

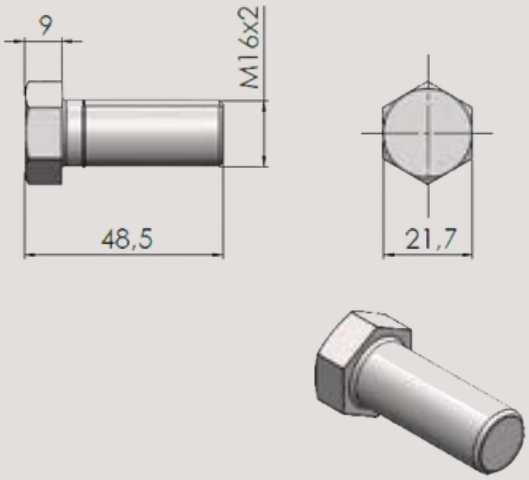

MS-FZ80 Clip
MS111.010.017.00

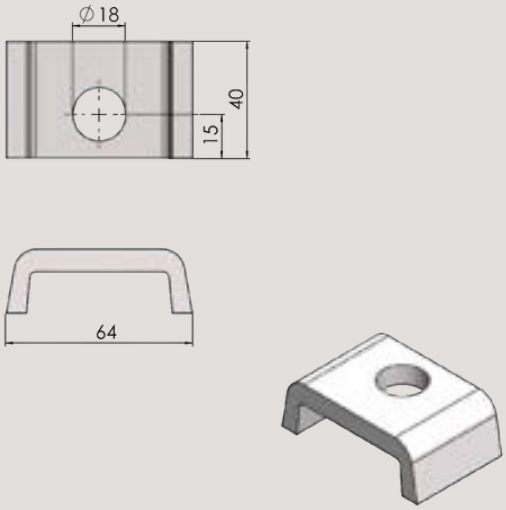

MS-FZ162
MS0030.649.00

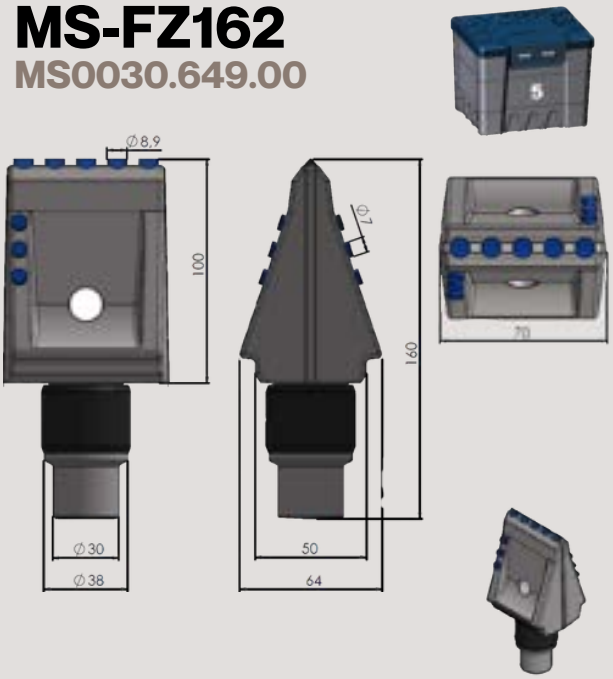

MS-HR112
MS111.010.014.00

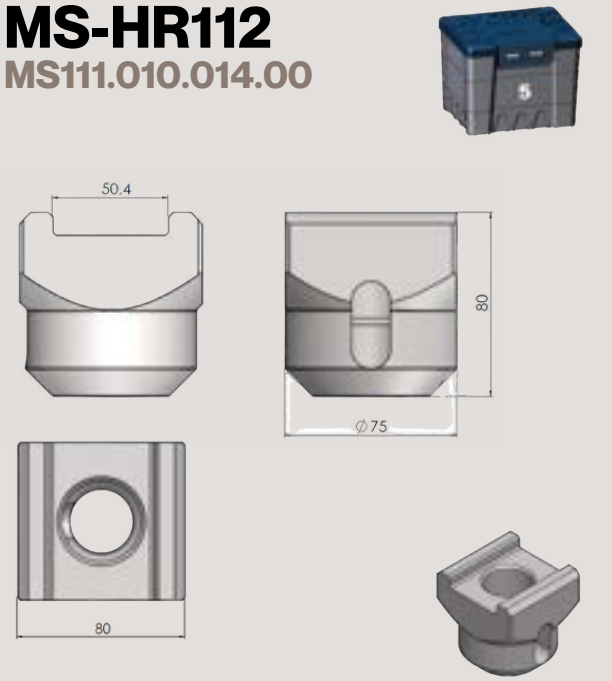

MS-TWC 38 JM
MS090.001.045.00

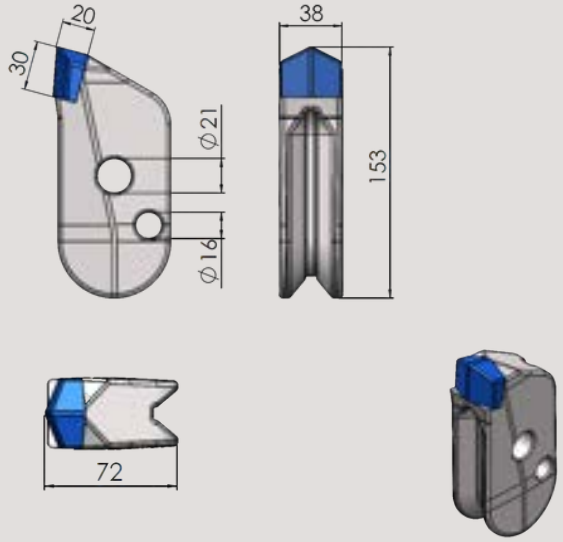

MS-TWC 38 JMK
MS090.001.046.00

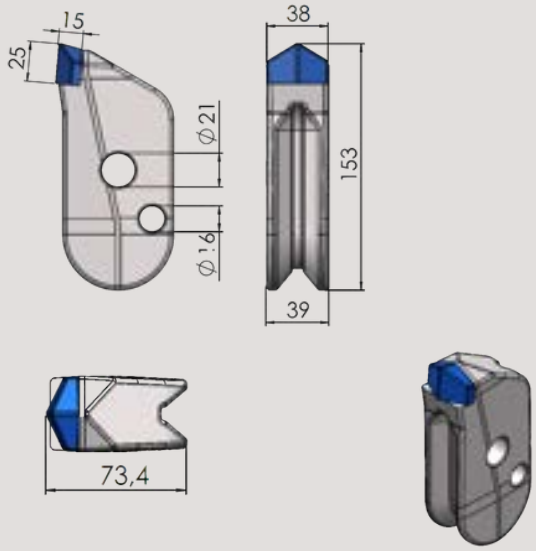

MS-TWC 42 JL
MS090.001.044.00

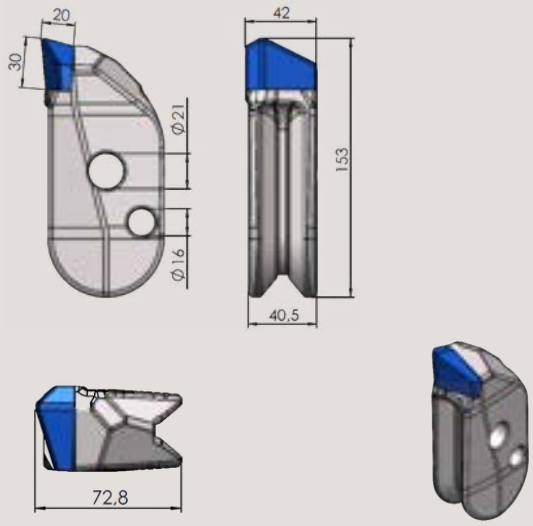

MS-TWC 42 JR
MS090.001.043.00

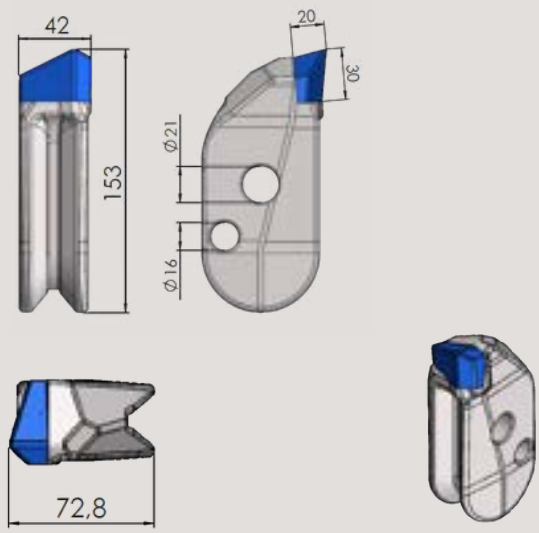

MS-TWC 36
MS0030.641.00

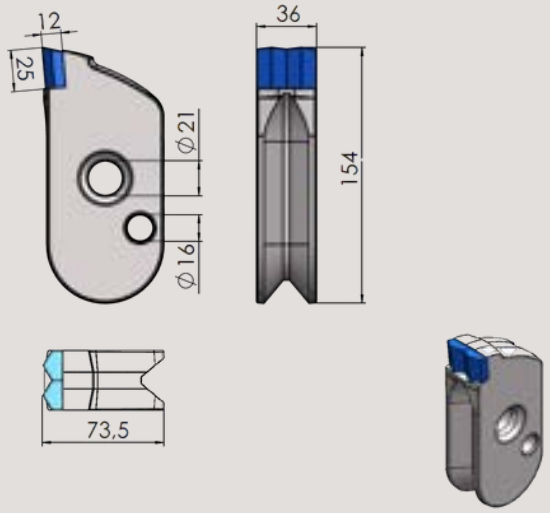

MS-TWC 38 ZM
MS0030.518.00

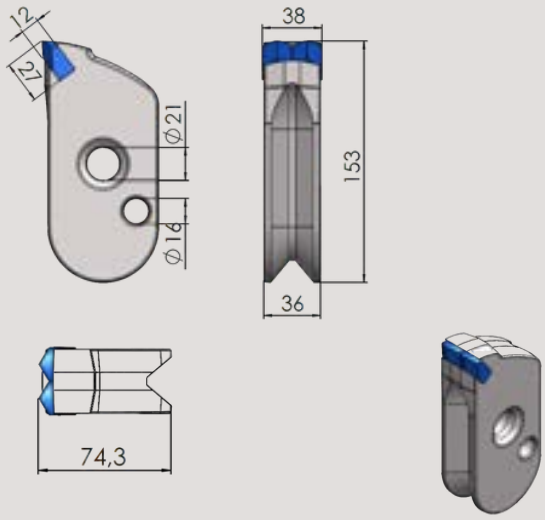

MS-TWC 42 ZL
MS0030.521.00

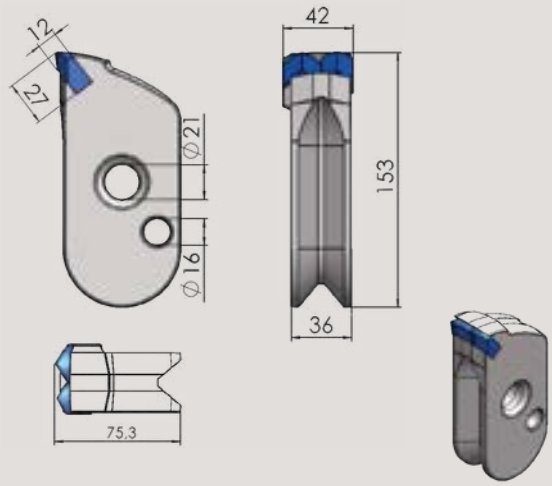

MS-TWC 42 ZR
MS0030.520.00

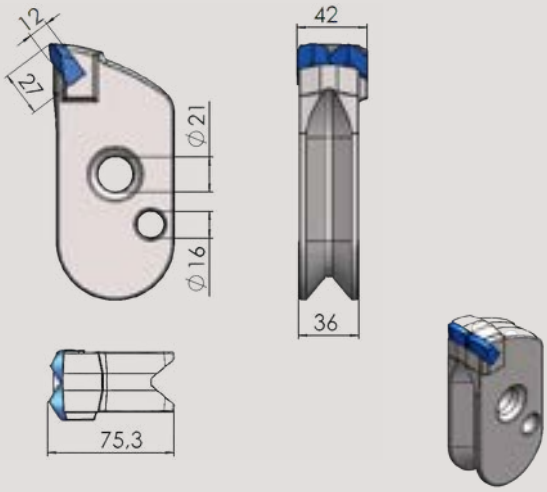

MS-TWC 38 HR
MS090.001.063.00

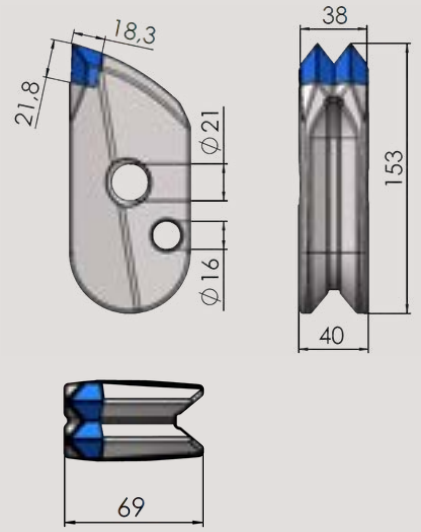

MS-TWC 38 DC
MS090.001.072.00

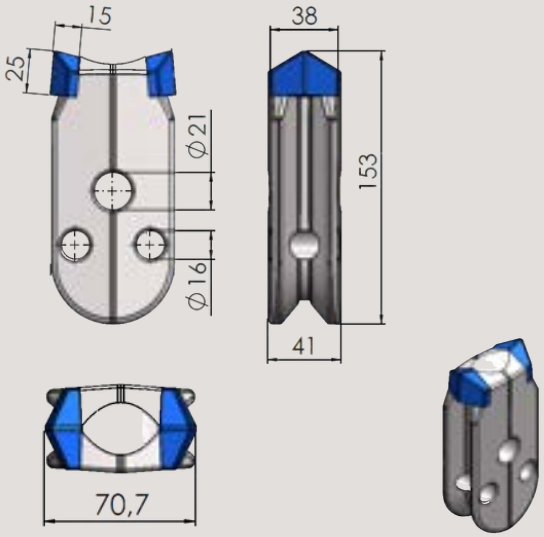

Steel Pins
DIN8752 16x36

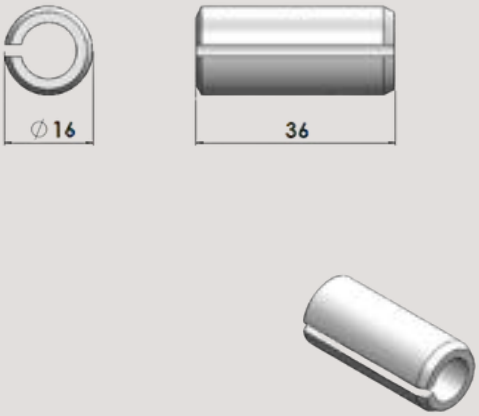

Nylon Pins
MS088.010.002.00

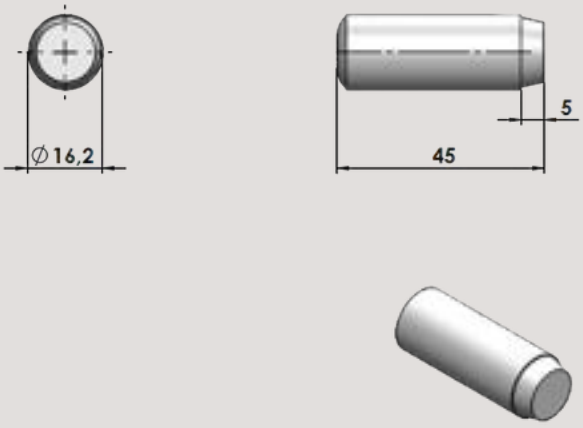

Steel Pins / Nylon Pins
Pins are not included with the tools and need to be ordered seperately

MS-BRV08
MS111.010.003.00

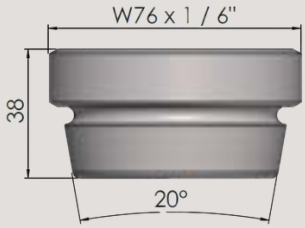

MS-BRV10
MS111.010.006.00

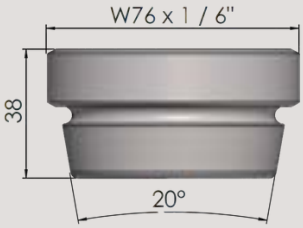

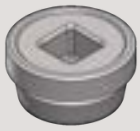

MS-BRV23
MS111.010.013.00

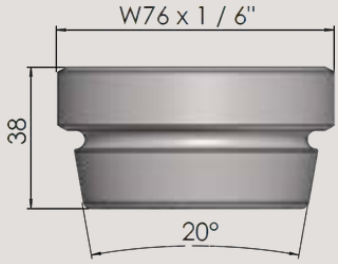

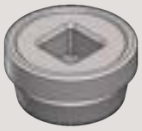

MS-BRV17
MS111.010.034.00

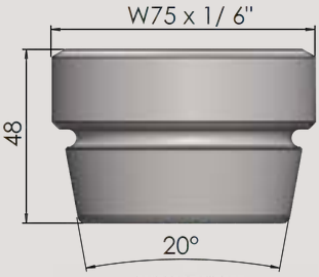

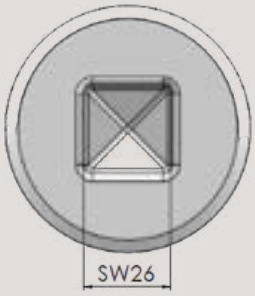

MS-BRV02
MS111.010.024.00

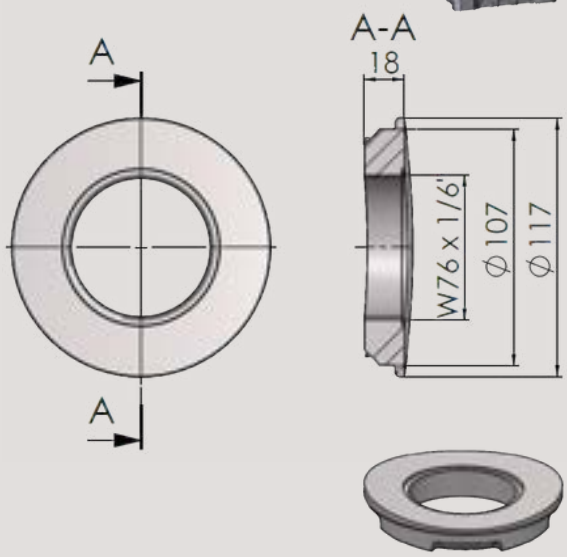

MS-BRV03
MS111.010.025.00

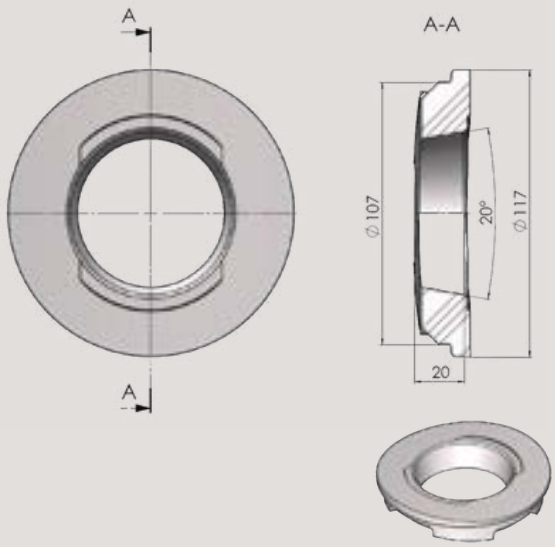

MS-BRV32
MS111.010.023.00

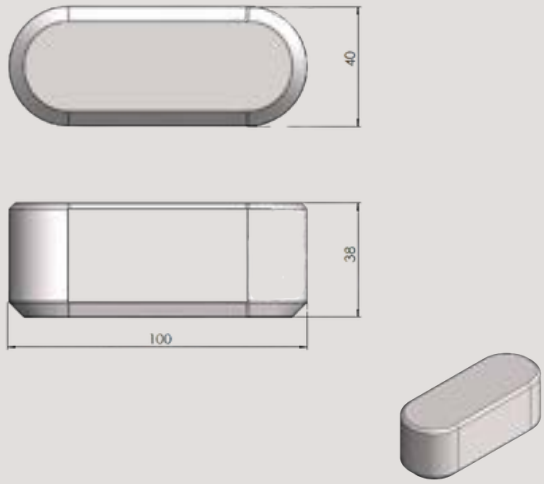

WEITERE VERSCHRAUBUNGEN
AUF ANFRAGE

ADDITIONAL CASING SCREWS
ON REQUEST

Bezeichnung/ *Description*	Wandstärke/ *Wall thickness*	Durchmesser / Schlüsselweite/ *Diameter / Wrench*
MS-BRV19	30mm	Ø460
MS-BRV18	30mm	Ø460
MS-BRV20	30mm	Ø460
MS-BRV04	40mm	Ø620-640
MS-BRV05	40mm	Ø620-640
MS-BRV02	40mm	Ø880
MS-BRV03	40mm	Ø880
MS-BRV06	40mm	Ø1180
MS-BRV07	40mm	Ø1180
MS-BRV12	40mm	Ø1500-1800
MS-BRV11	40mm	Ø1500-1800
MS-BRV21	50mm	Ø1400-1500
MS-BRV22	50mm	Ø1400-1500
MS-BRV08	40mm	6KT SW27
MS-BRV10	40mm	4KT SW26
MS-BRV23	40mm	4 KT SW29
MS-BRV17	50mm	4KT SW26
MS-BRV32	-	-

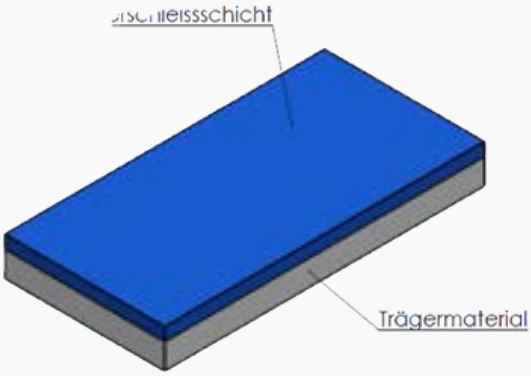

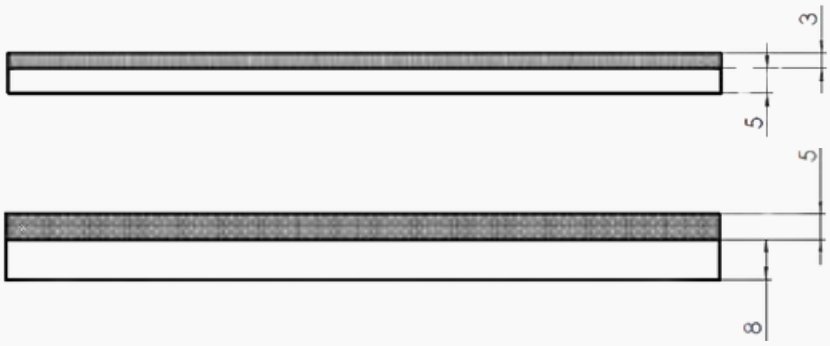

Einige Abmessungen / *A few dimensions*				
Dicke / *Thickness*	**Breite** / *Width c*	**Länge** / *Length l*		
[mm] a+b	[mm]	[mm]		
5+3	20	200	500	1000
5+3	30	200	500	1000
5+3	40	200	500	1000
5+3	50	200	500	1000
8+5	20	200	500	1000
8+5	30	200	500	1000
8+5	50	200	500	1000
10+10	50	200	500	1000

Thickness: a=steel / b=hard facing

TR- D2016

D2016

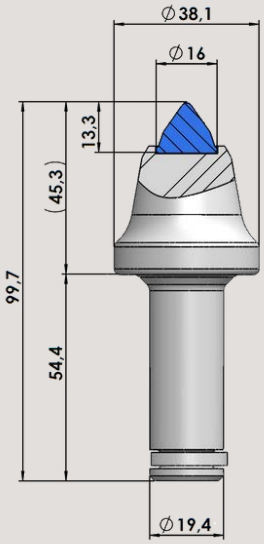

TR-D2512

D2512

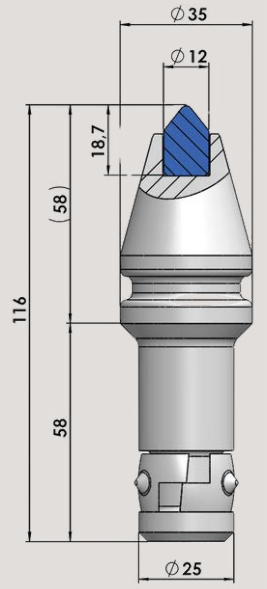

TR-H20HD

H20HD

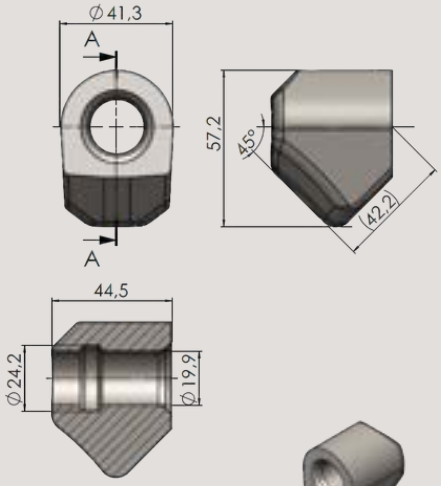

TR-H25

H25

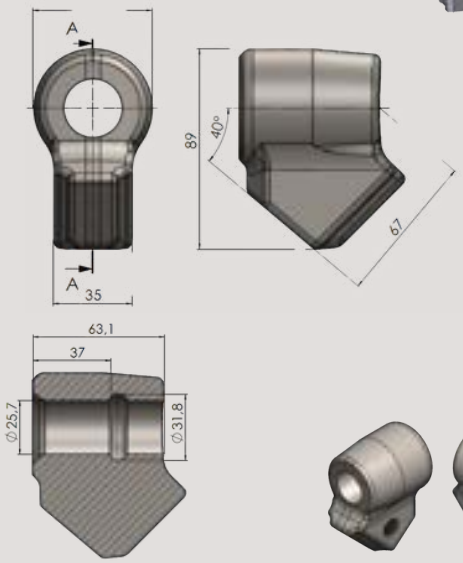

TR- D3819

D3819

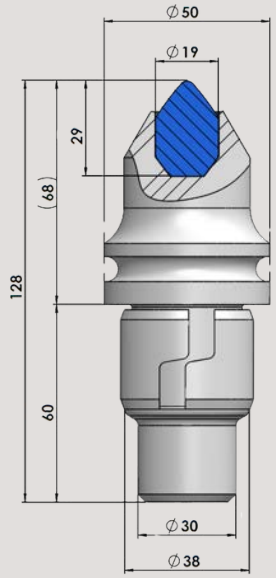

TR-D3822

D3822

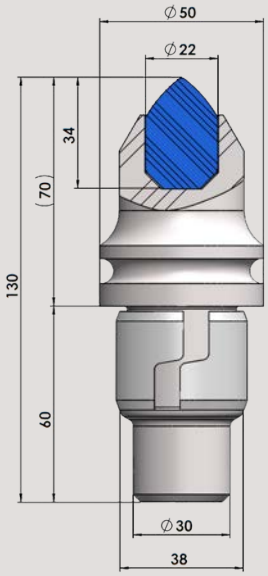

TR-D3822V

D3822V

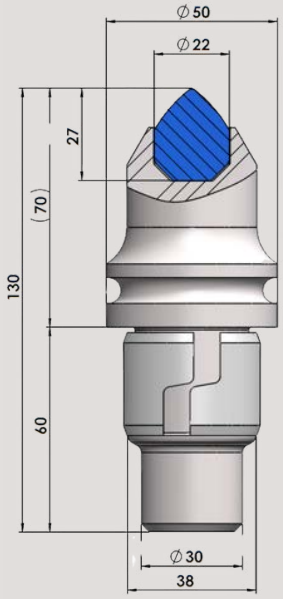

TR-D3822W

D3822W

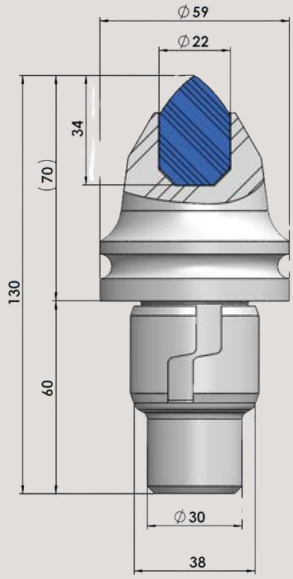

MS-D3841
MS090.001.077.00

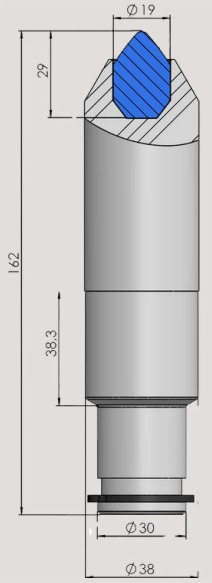

TR- H38S
H38S

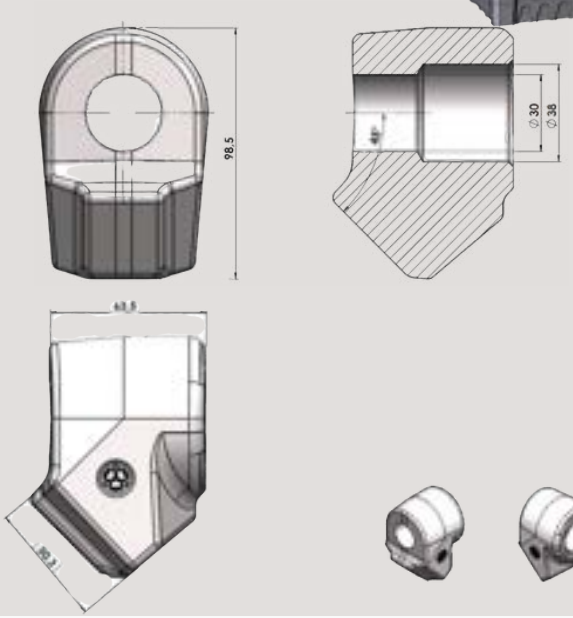

MSHR163
MS111.010.018.00

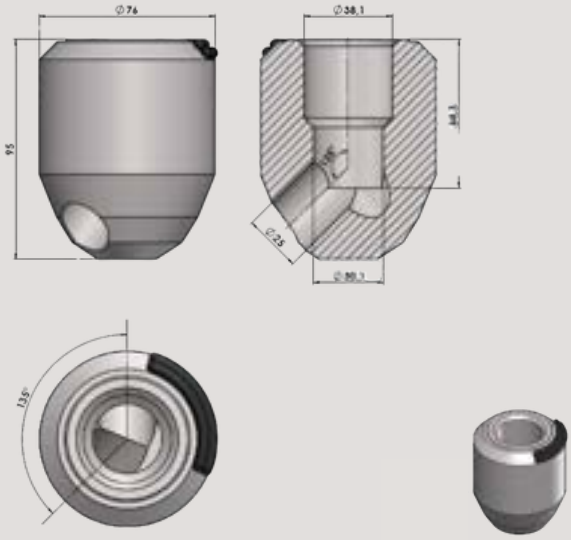

MSHR216
MS111.010.014.00

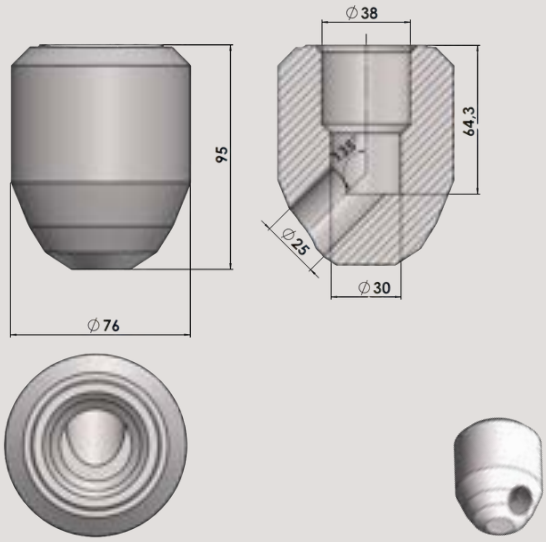

Meißelgabel - 6-Kant
Conical fork - Hexagonal

Meißelgabel - SDS-MAX
Conical fork - SDS-MAX

Meißelgabel - Hand
Conical fork - Hand

Austreibedorn 6-Kant
Pin Puncher - Hexagonal

Austreibedorn SDS-MAX
Pin Puncher - SDS-MAX

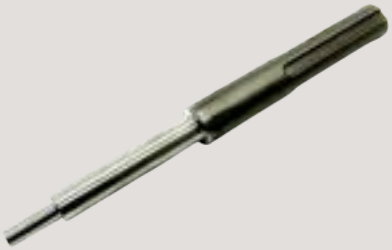

Austreibedorn - Hand
Pin Puncher - Hand

Helfen Sie mit, unsere Umwelt zu schützen.

Please help protecting our environment.

M&S Werkzeugboxen sind aus 100% recyceltem Plastik.
Unser Beitrag um unsere Umwelt zu schützen.

M&S tool boxes are made of 100% recycled plastic.
Our contribution to help protecting our environment.

Engineered to Resist

M&S GRUSECK GMBH

TRISCAR

Office

Frankenstrasse 16
D-77971 Kippenheim
Germany

Contact

Phone: +49 (0)7825 - 87772 -0
E-mail: info@msgruseck.de

www.msgruseck.de